SALTO
inspiredaccess

SALTO NODE 3
BLUENET WIRELESS-NODE

MODELL RFNODE3

Node für die Verbindung zwischen dem Gateway und den Wireless-Türkomponenten im SALTO BLUEnet.

SALTO SPACE Datenblatt 04.2020

CE FCC RCM SRRC

PROGRAMMIERARTEN

Smile (Kartenprogrammierung)	–
ROM	–
SVN (R/W)	●
Wireless (RFnet)	–
Wireless (BLUEnet)	●
SALLIS	–

TECHNISCHE DATEN

Abmessungen (H x B x T)	83,0 x 83,0 x 20,0 mm
Gewicht	118 g
Gehäusematerial	ABS V0 Kunststoff
Gehäusefarbe	Crémeweiß
Optische Signalisierung	Blaue LED
Temperaturbereich	-20 bis +70 °C
Luftfeuchtigkeit	Bis max. 85%, nicht kondensierend
IP-Klasse	Keine, nur für Innenanwendung
Zertifizierungen [1]	CE, FCC/IC, RCM, SRRC
Stromversorgung	7 bis 28 VDC, 45 mA (über SALTO Gateway)
Anschluss Gateways	RS485
Kabelverbindung zum Gateway (AB)	Twisted Pair, max. Kabellänge 350 m [2]
Kabelverbindung zum Gateway (Vdd)	24 AWG

Sonstiges
Kompatibel mit Gatewayx2C und Gatewayx3C. An 1 RFNode3 können bis zu 16 SALTO BLUEnet kompatible Zutrittskomponenten angeschlossen werden. Sämtliche Kommunikation mit dem RFNode3 erfolgt AES 128-Bit-verschlüsselt. Firmware-Update via Software über Gateway und Ethernet-Verbindung.

EIGENSCHAFTEN BLUENET

Funkfrequenzen	2.400 bis 2.483 MHz
Funkstandard	Bluetooth Low Energy
Reichweite Innenbereich	10 bis 15 m [3]
Max. Ausgangslast	8 dBm

Abmessungen

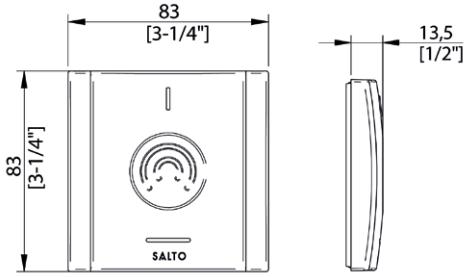

SALTO BLUEnet Systemarchitektur

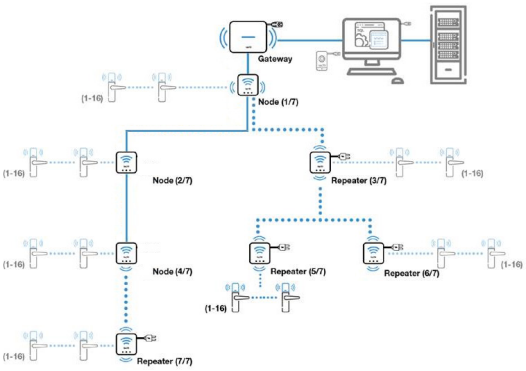

- 1 Gateway kann bis zu 7 Nodes (inkl. dem internen Node) oder bis zu 6 Repeater verwalten (Mischbetrieb von Nodes und Repeatern möglich).
- Erstes Node muss am Gateway angeschlossen werden. An jedem Node kann ein weiteres Node angeschlossen werden (max. 6 Einheiten).
- Nodes können nicht nach einem Repeater platziert werden.
- Der Repeater ist via Bluetooth mit einem Node oder einem Repeater verbunden. Unter einem Gateway/Node sind max. 6 Repeater in max. 2 Strängen möglich (Verschachtelungstiefe max. 3 Repeater je Strang).
- Max. 16 BLUEnet Zutrittskomponenten je Repeater/Node, davon max. 2 SVN-Flex Update-Punkte.
- Max. 112 BLUEnet Zutrittskomponenten je Gateway, davon max. 10 SVN-Flex Update-Punkte.

[1] Vorbehaltlich der zulassungskonformen Verwendung.
[2] Abh. vom verwendeten Kabel.
[3] Abh. von den Umgebungsbedingungen.

Technische Hotline
Tel. 0202 769579-12, Fax -99
hotline.de@saltosystems.com

Publikationen der SALTO Systems GmbH sind urheberrechtlich geschützt und alle Rechte sind vorbehalten. Eine Vervielfältigung in jeder Art und Form ist ohne schriftliche Genehmigung unzulässig. Änderungen vorbehalten.

SALTO Systems GmbH
info.de@saltosystems.com
www.saltosystems.de